MÔŽE. SPÔSOBOVAŤ. ŽIARLIVOSŤ.

NÁVOD A SPRIEVODCA PRE ZAČIATOČNÍKOV

THE BASTARD

ZÁRUKA (EN)
Zaregistrujte svoju záruku pomocou jedinečného sériového čísla, ktoré nájdete pod krytom pántu.

OTÁZKY? (EN)
Ako vám môžeme pomôcť? Naskenujte pre podporu The Bastard.

INŠTRUKCIE (EN)
Naskenujte tento QR kód pre pokyny, návody a recepty.

Pokyny na zostavenie nájdete na strane 17

Pre viac informácií o The Bastard navštívte domov seriózneho vonkajšieho varenia:

THEBASTARD.COM

THE VX

Veko komína

- Maximálna presnosť manipulácie
- Smaltovaný povrch

Teplomer

- Nový design puzdra
- Vylepšené tesnenie

Rukoväť

- Oceľové lisované konzoly s práškovým nástrekom pre vysoké zaťaženie
- Vylepšená ergonomická rukoväť

Závesy

- Vylepšená podpora ľahkého zdvihania
- Kompaktné prevedenie

Stolíky

- Kvalitný pevný bambus
- Oceľový odolný rám

Keramický plášť

- Nový, jedinečný a priestrannejší tvar
- Matný povrch Urban

Dvierka

- Vylepšené tesnenie pri úplnom zatvorení
- Jasná a presná regulácia teploty

Podvozok

- Robustná ohýbaná oceľ
- Flex system design

Kolesá

- Veľké kolesá pre lepšiu manipuláciu
- Vybavené brzdami

THE BASTARD VX

Každý recept je začiatkom kuchárskeho dobrodružstva, nie súborom pravidiel, ktoré nemožno zmeniť. Je to začiatok niečoho nového: začiatok vašej tvorby. To je naša filozofia. Vezmite to, čo je dobré, preskúmajte, čo môže byť lepšie, a urobte to v každom detaile.

Tak sa zrodil The Bastard VX. Zo sna o zrodení najodolnejšieho a najlepšieho keramického grilu všetkých čias. Časť po časti sme stanovili vysoké štandardy a diskutovali o tom, ako by bolo možné latku ešte zvýšiť. Tvar, materiály, doplnky a dokonca aj obal môžu byť len tie najlepšie.

Zlatým pravidlom spoločnosti The Bastard vždy bolo položiť si otázku: „Kúpili by sme si tento produkt?“. Ak je odpoveď „nie“, jednoducho to nerobíme.

U VX môžeme s radosťou povedať, že odpoveď je 100% ‚Áno'. A sme presvedčení, že to tak bude aj u vás.

Dobrý. Lepšie. Bastard.

Martijn a Jeroen Wesselinkovi (Bastardi od samého začiatku)

PRED POUŽITÍM ČÍTAJTE

- Medzi keramickou kopulou a základňou nájdete tesnenie zo sklenených vlákien. Nikdy ho úplne neodstraňujte, pretože zaisťuje vzduchotesné tesnenie, ktoré pomáha regulovať teplotu.
- Nikdy nenechávajte The Bastard bez dozoru, keď je zapálený.
- Nepoužívajte The Bastard na horľavých povrchoch, ako je suchá tráva, drevo alebo listie, a udržujte bezpečnú vzdialenosť aspoň 2 metre od horľavých predmetov.
- Pred premiestnením sa uistite, že Bastard úplne vychladol. The Bastard sa odporúča držať za spodnú stranu pántu a ťahať ho dozadu, netlačiť naň spredu.
- Vždy buďte opatrní s akoukoľvek pohyblivou časťou The Bastard, hrozí nebezpečenstvo zachytenia. Nikdy nedávajte ruky do blízkosti pružín závesu.
- Viečko komína je vyrobené z liatiny a počas používania sa môže veľmi zahriať, počas prevádzky sa odporúčajú žiaruvzdorné rukavice.
- Gril musí byť pred použitím inštalovaný na bezpečný rovný základ.
- Pred prvým varením sa odporúča gril zahriať a uhlie udržiavať rozžeravené po dobu najmenej 30 minút.
- Nevarte, kým na uhlie nie je povlak popola a nie je tak úplne rozžeravené.
- VAROVANIE! Tento gril bude veľmi horúci, počas prevádzky s ním nehýbte.
- Nepoužívajte v interiéri!
- VAROVANIE! Na zapaľovanie ani opätovné zapaľovanie nepoužívajte lieh ani benzín! Používajte iba podpaľovače vyhovujúce EN 1860-3!
- VAROVANIE! Udržujte deti a domáce zvieratá mimo dosahu.
- Nepoužívajte gril v obmedzenom a/alebo obytnom priestore, napr. domy, stany, karavany, obytné vozidlá, lode. Nebezpečenstvo smrteľnej otravy oxidom uhoľnatým.

POZOR PRI OTVÁRANÍ KOPULE

Bastard spaľuje extrémne efektívne vďaka regulácii prísunu kyslíka. Ak si prajete otvoriť kopulu, náhly prísun kyslíka môže vytvoriť veľký plameň. Aby ste tomu zabránili, začnite jemným otvorením kopule o niekoľko centimetrov. To umožňuje, aby sa kyslík postupne dostával do ohňa, čím sa zabráni vytvoreniu plameňa. Následne môžete kopulu úplne otvoriť. Toto sa nazýva „ríhanie“ a zaisťuje, že pomer kyslíka vo vnútri a mimo kamada je v rovnováhe, takže nedochádza k nebezpečným situáciám.

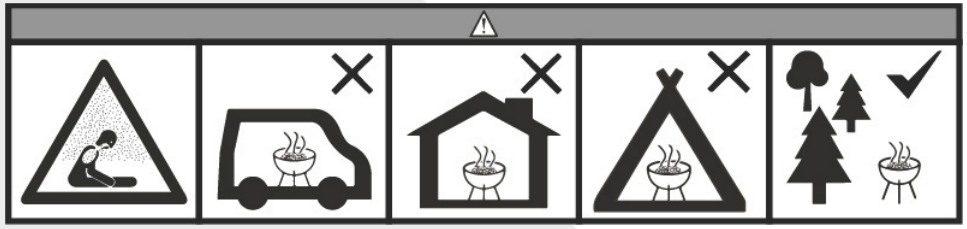

ZAČNEME NÍZKO A POMALY

Spísali sme odporúčaný postup.

1. Skontrolujte, či sú všetky matice a skrutky riadne utiahnuté.
2. Zabrzdite kolesá.
3. Kôš na drevené uhlie bohato naplňte kvalitným drevenným uhlím (veľké kusy). To zaisťuje lepšie prúdenie vzduchu a teda lepšiu reguláciu teploty.
4. Používajte podpaľovače z prírodného materiálu. Nikdy nepoužívajte chemické podpaľovače, liehoviny alebo iné kvapaliny. Keramika je porézna a pri použití chemikálií môžu preniknúť do keramiky a potom sa uvoľňovať do jedla. Náš elektrický zapaľovač One Minute Lighhter vám zjednoduší prácu.

ZAČÍNAME

Po zapálení ohňa smerujte teplotu o 10 stupňov Celzia pod požadovanú teplotu varenia a upravte prívod vzduchu, aby sa teplota včas stabilizovala. Čím dlhšie necháte kopulu otvorenú, tým vyššia môže byť teplota. Uistite sa, že nejdete príliš vysoko, pretože zníženie teploty zaberie viac času.

- Pri prvých troch vareniach pomaly zohrejte The Bastard na maximálne 225-250 stupňov Celzia. Čím viac ohnísk pri zapaľovaní vytvoríte, tým rýchlejšie sa zahreje... A pozor na toto! Včas zatvorte kopulu, aby nevznikla príliš vysoká teplota.
- Po varení uzavrite prívod a odťah vzduchu, aby ste uhasili plameň. Vždy nechajte kamado pomaly vychladnúť. Nabudúce potom môžete jednoducho zapáliť zostávajúce drevené uhlie, ale najskôr odstráňte popol.
- Pokiaľ ste The Bastard použili 3 až 5-krát, je rozumné skontrolovať všetky šrúby a skrutky.
- Nie je nutné spáliť všetko uhlie!

OVLÁDNITE OHEŇ

Je dôležité, aby ste The Bastard pri prvých 3 použitiach jemne zahriali na 225-250 stupňov Celzia. Sila Bastarda spočíva v tom, že dokážete udržať veľmi stabilnú teplotu. S malou námahou udržíte teplotu na 80-90 °C až 12 hodín. Alebo môžete jednoducho zvýšiť teplotu na 250 °C.

Teplotu môžete ovládať uzáverom komína a prívodom vzduchu (dvierka). Čím viac vzduchu vpustíte do The Bastard, tým viac sa zvýši teplota. Uzavretím prívodu vzduchu a uzáveru komína sa teplota zníži.

AKO SA NA MOJOM BASTARDE OVÁDA TEPLOTA?

Najprv zvoľte polohu dvierok a potom upravte pozíciu uzáveru komína. Robte to opatrne malými poklepmi. Prudké pohyby znamenajú nedostatočnú kontrolu, teplota potom môže náhle stúpnuť alebo prudko klesnúť. Tomu sa dá vyhnúť tak, že vždy počkáte asi 5 minút na reakciu ohňa, než dosiahne stabilnú teplotu.

Plocha prívodu vzduchu je daná tým, ako veľmi sú spodné dvierka otvorené a koľko popola zostáva v popolníku. Čím viac popola, tým menej kyslíka kamado nasáva, a preto je ťažšie ho dostať na vyššiu teplotu.

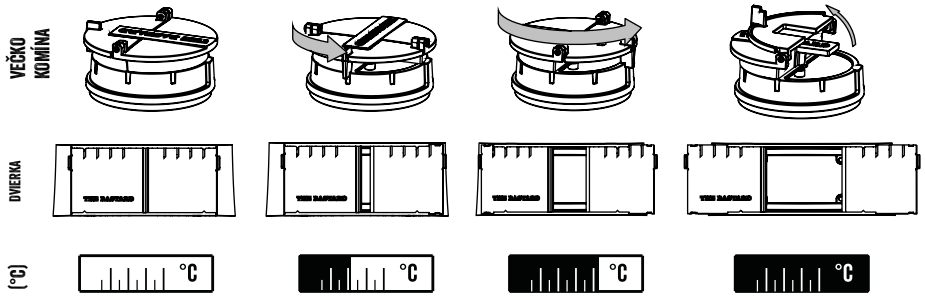

ČISTENIE

Pravidelne odstraňujte popol zo spodnej časti Bastarda. Po maximálne štyroch použitích gril úplne vyčistite (nemusíte spaľovať všetko uhlie). To je najlepší spôsob, ako udržať prúdenie vzduchu. Pokiaľ vyberiete vnútorné časti, nenechávajte veko otvorené. Bez protiváhy, ktorej vnútorné diely pomáhajú, môže hroziť, že sa Bastard prevrhne.

Najlepšie je udržiavať keramiku čistú pomocou sady Cleaner & Polish. Tým odstránite jemné nečistoty a na keramiku nanesiete ochrannú vrstvu. Horný kryt je vyrobený zo smaltovanej liatiny. NEMUSÍ sa vypaľovať, ale je ihneď pripravený na použitie. V priebehu času sa na hornom uzávere usadia všetky druhy tuku, mastnoty a dechtu – možno ho ale vydrhnúť a umyť horúcou vodou.

PRAVIDELNÁ ÚDRŽBA

- Skontrolujte všetky skrutky a matice. Majte prosím na pamäti, že čo sa hýbe, má byť dotiahnuté. Nie je potrebné skrutky Bastarda doťahovať úplne! Oceľ sa totiž pri zmene teploty rozťahuje a zmršťuje
- Vyleštite keramiku. Tuk, sadze a ďalšia mastnota sa usadzujú. Na ich odstránenie môžete použiť náš čistič keramiky.
- Skontrolujte tesnenie v hornom uzávere a medzi kopulou a základňou av prípade potreby ich vymeňte.
- Okamžite vymeňte zhrdzavené skrutky a matice, skôr ako ich nepôjde znovu zložiť!
- Skontrolujte, či je váš teplomer správne skalibrovaný tak, že ho zložíte a vložíte do vriacej vody. Pritom skontrolujete, či ukazuje 100 stupňov. Pokiaľ nie, skalibrujte ho otočením matice na spodnej časti teplomera.

PRÍPRAVA NA ZIMU

Uistite sa, že ste The Bastard pripravili na mrazivé počasie:

- Dôkladne ho vyčistite, odstráňte všetky zvyšky jedla, otvorte prívod vzduchu a odoberte liatinové viečko komína. To je najlepší spôsob, ako môže The Bastard dýchať.
- Kovové skrutky a pánty pravidelne striekajte prípravkom WD-40. Skontrolujte av prípade potreby dotiahnite.
- Vyberte drevené uhlie z vnútorného zásobníka.
- Umiestnite dovnútra absorbér vlhkosti.
- Pokiaľ sa vo vnútri po zime vytvorila pleseň, neuškodí to. Ľahko to vyriešite tým, že The Bastard vypálite.
- Stoliky schovajte vo vnútri, aby ste zabránili plesniam.

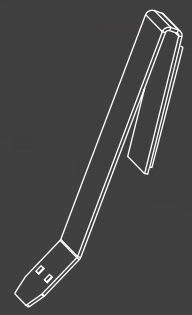
4X

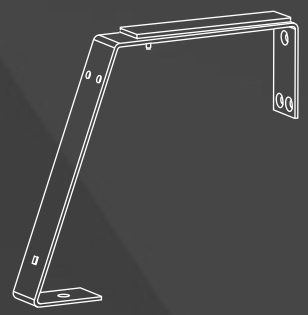
4X

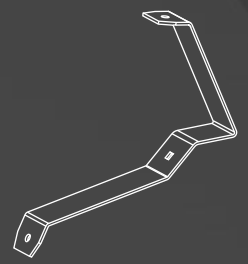
4X

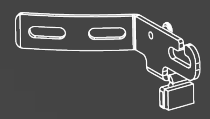
2X

2X

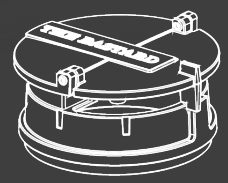
1X

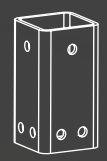
1X

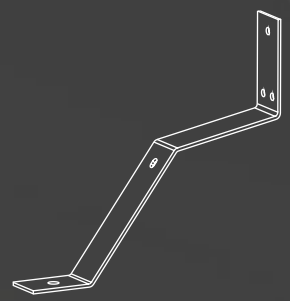
4X

4X

1X

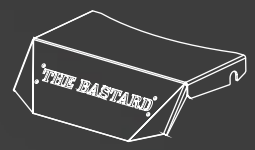

1X

5X

2X

2X

1X

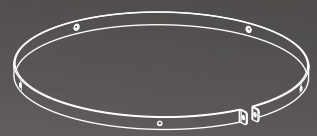
1X

1X

1X

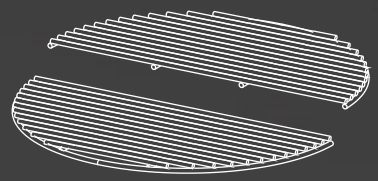

1X

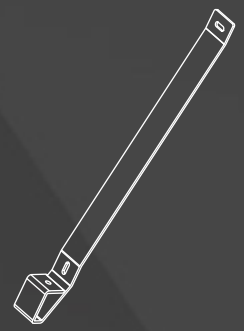

5X

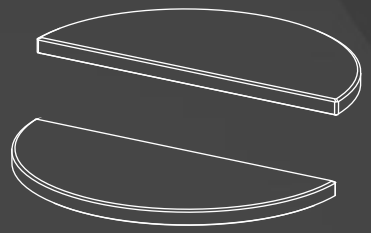

1X

M5x10 | 15X

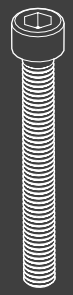

M5x60 | 2X

M5 | 2X

M5 | 10X

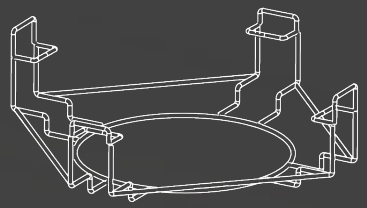

1X

2X

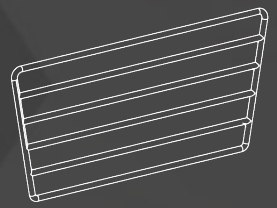

1X

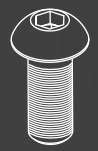

M8x20 | 12X

M8 | 20X

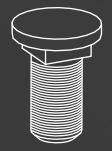

M8x20 | 16X

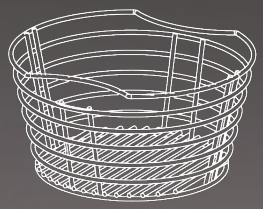

1X

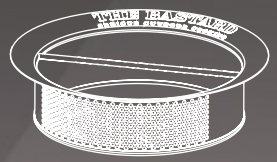

1X

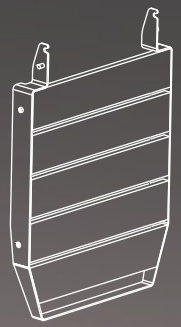

2X

M12 | 4X

M12 | 4X

M12 | 4X

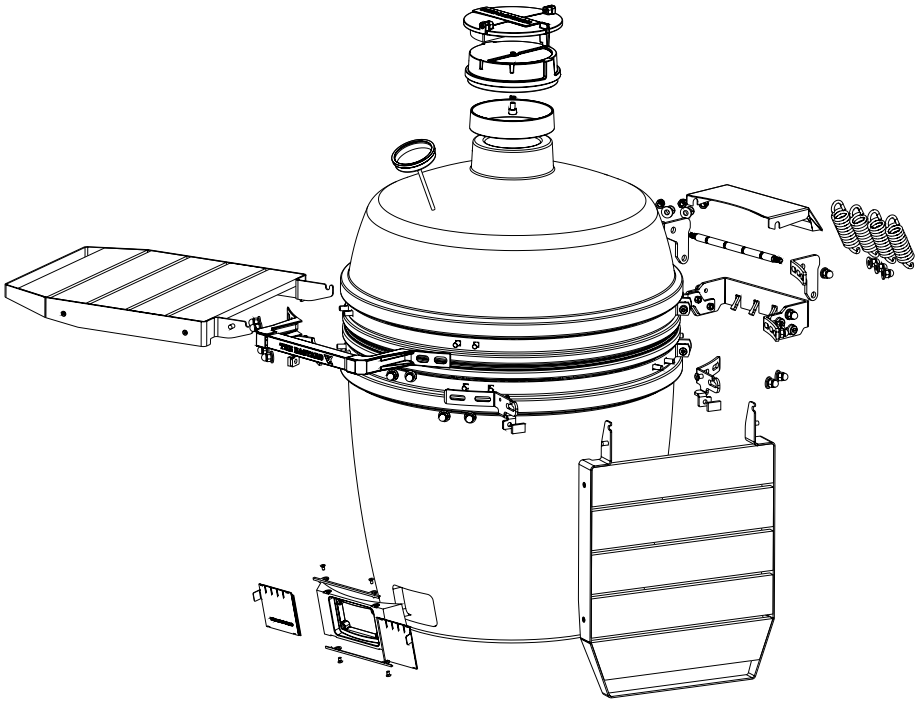

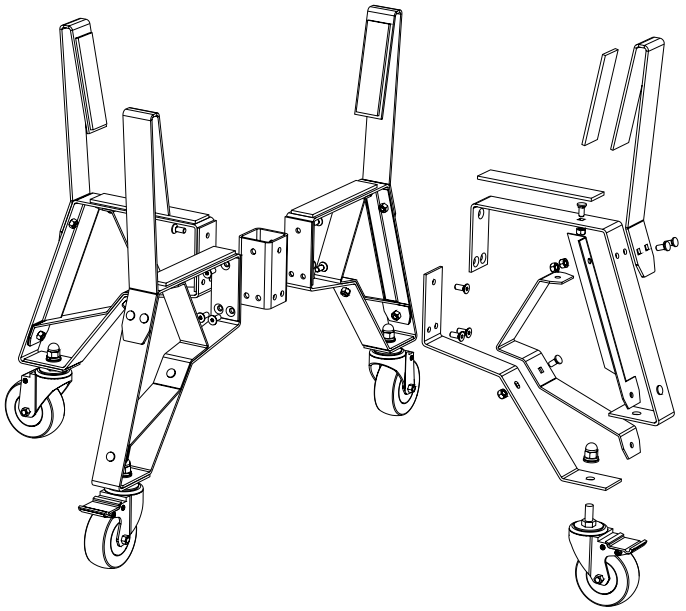

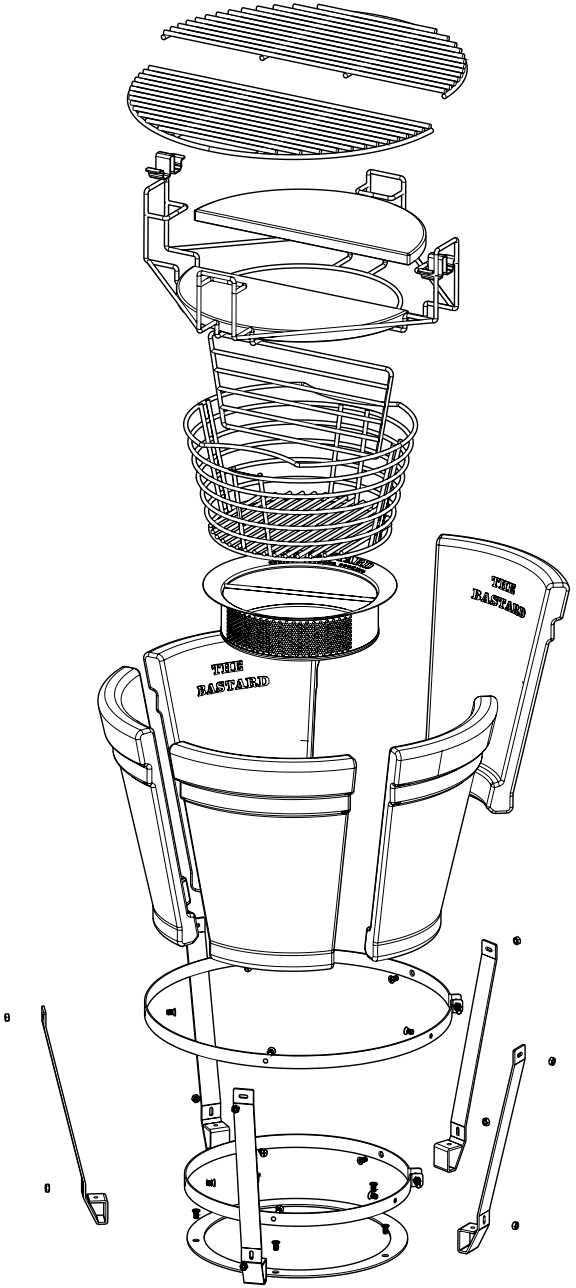
THE
BASTARD
THE
BASTARD

1

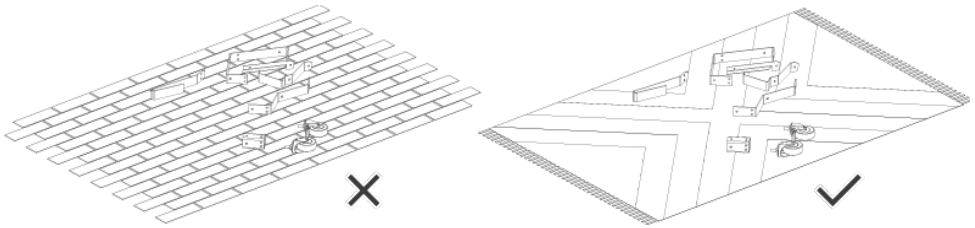

2

M8 1x | M8 1x

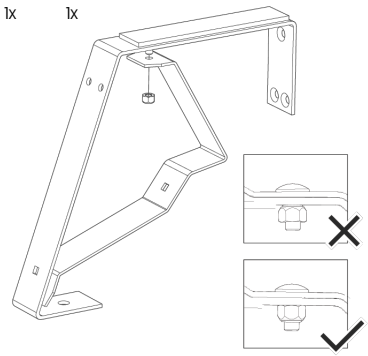

3

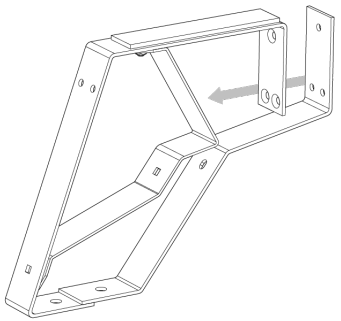

4

M8 1x | M8 1x | M12 1x | M12 1x | M12 1x

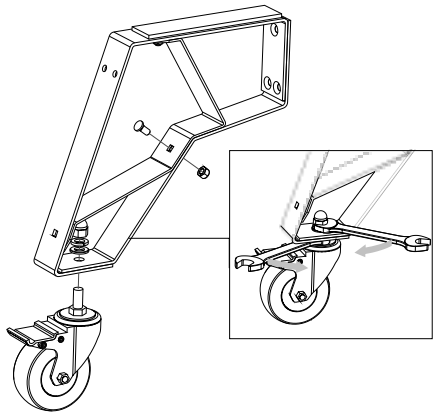

5

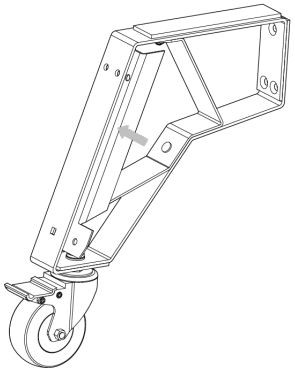

6

M8 3x | M8 3x

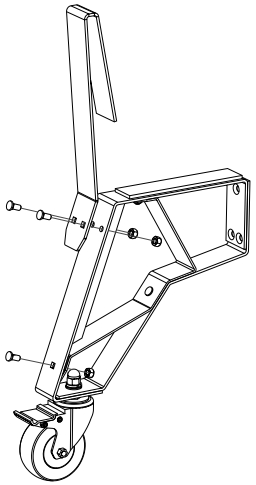

7

M8 3x

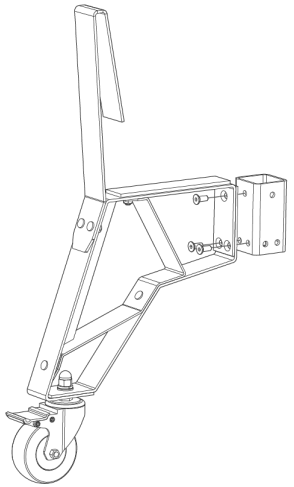

8

M8 9x

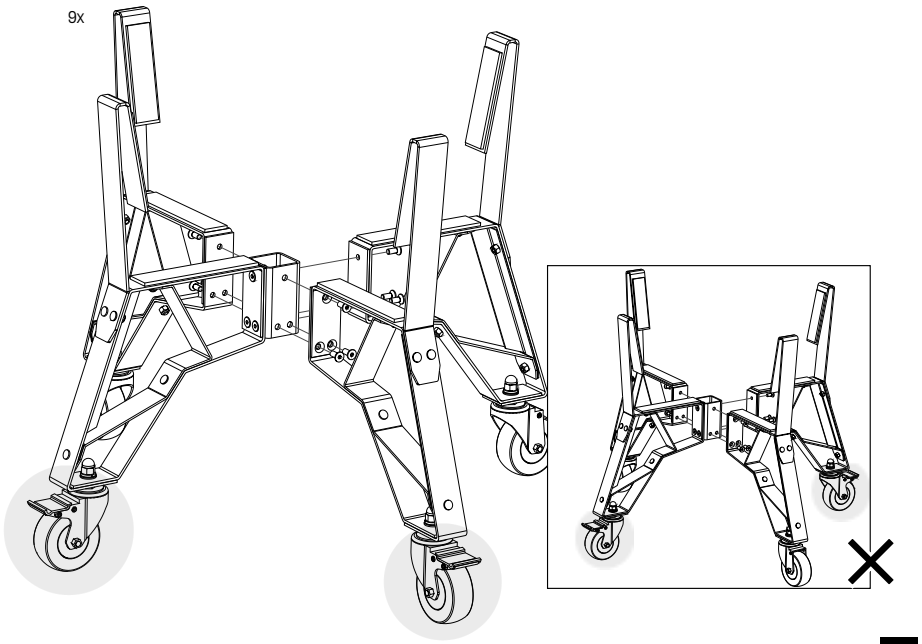

9

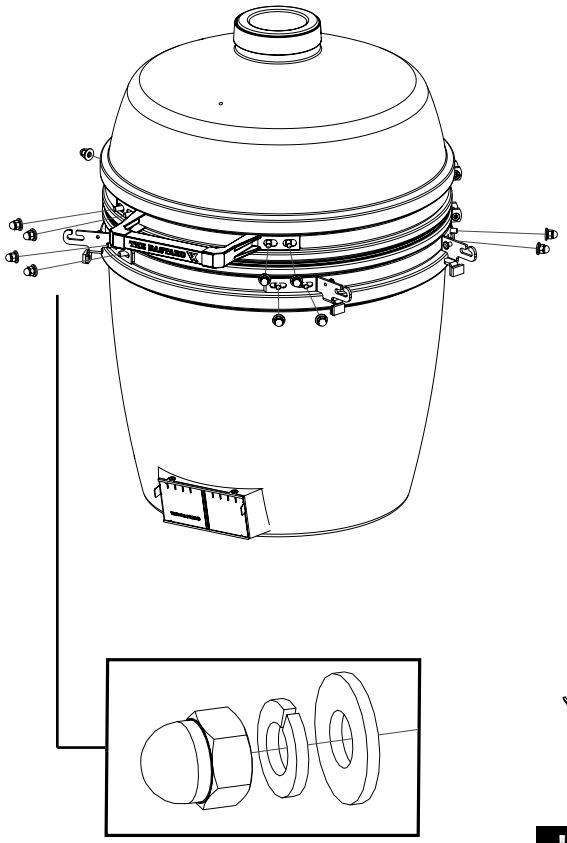

10

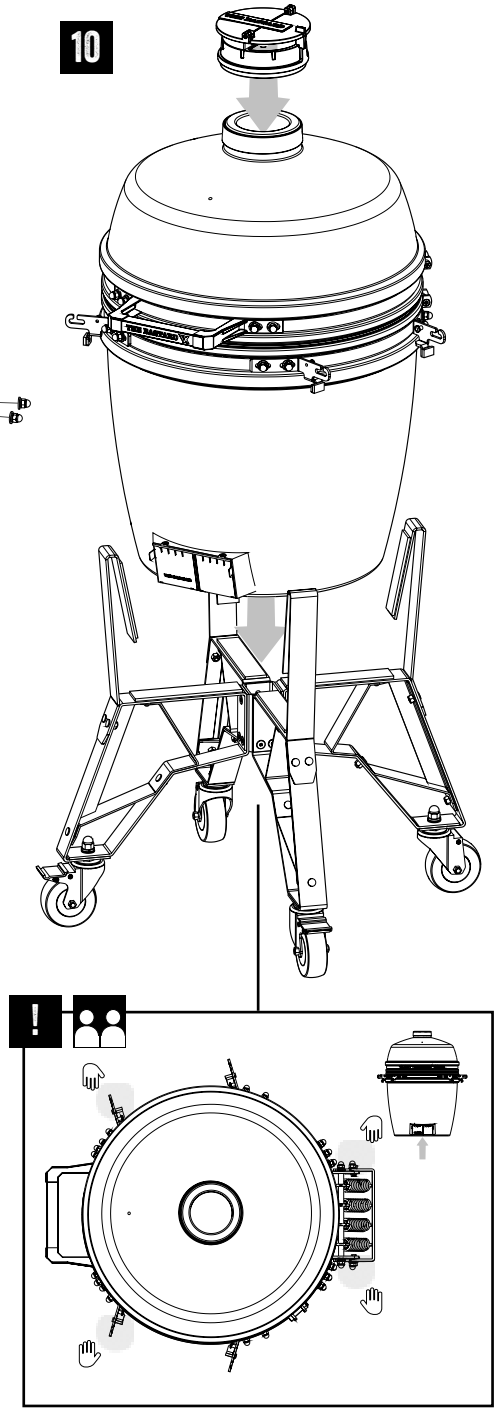

11

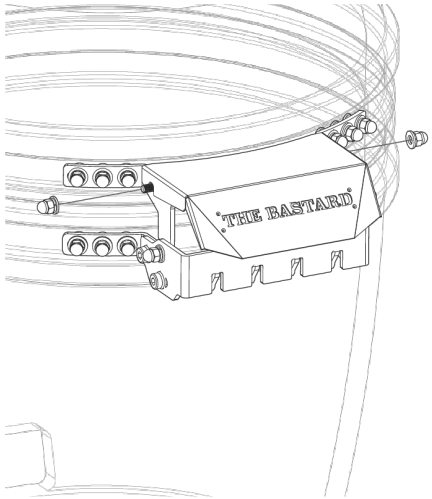

12

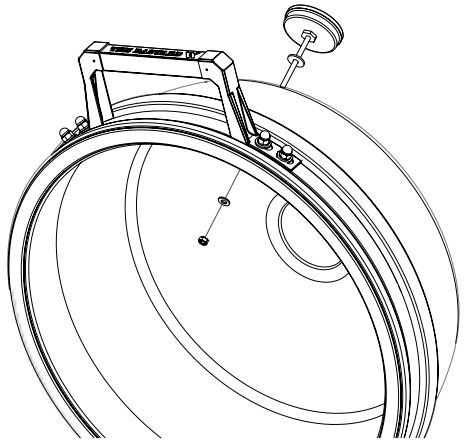

13

2x

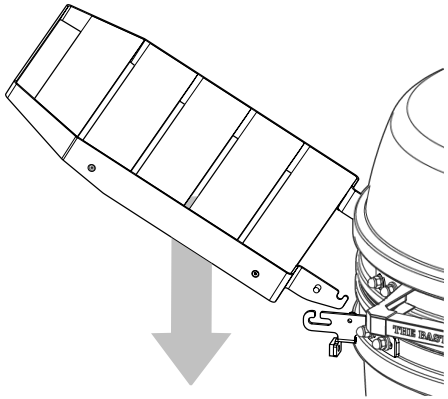

14

2x

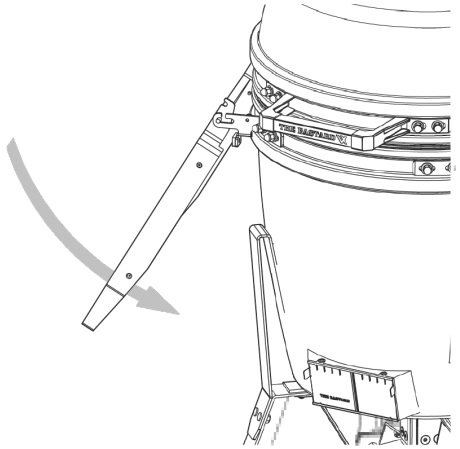

15

M5 5x

5x

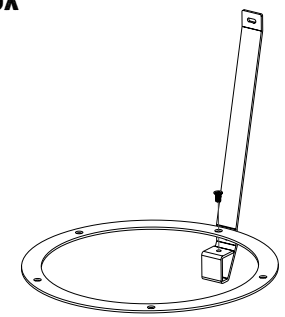

16

M5 5x

M5 5x

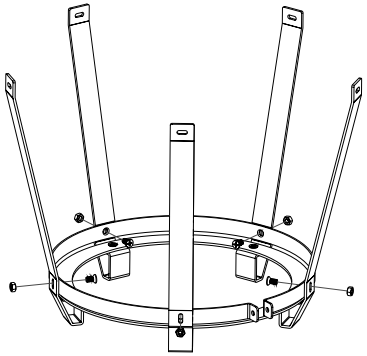

17

M5 5x

M5 5x

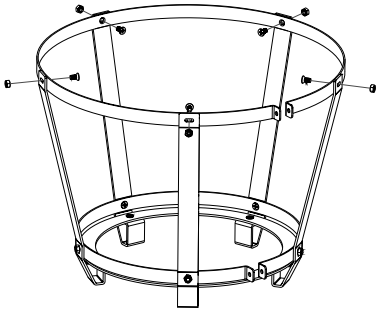

18

5x

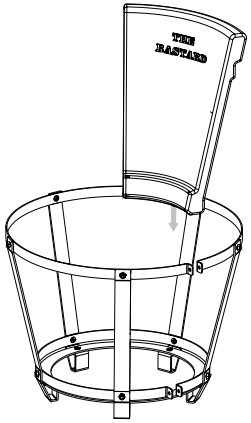

19

5x 5x

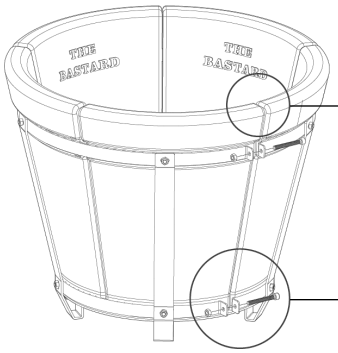

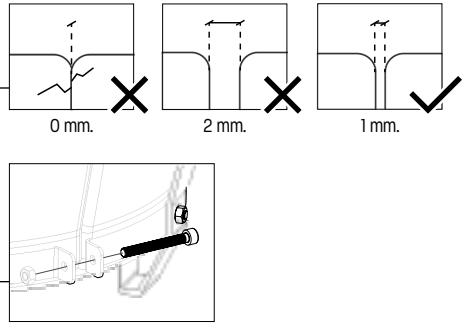

20

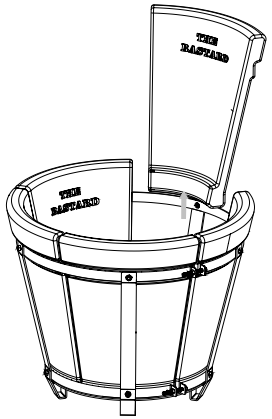

21

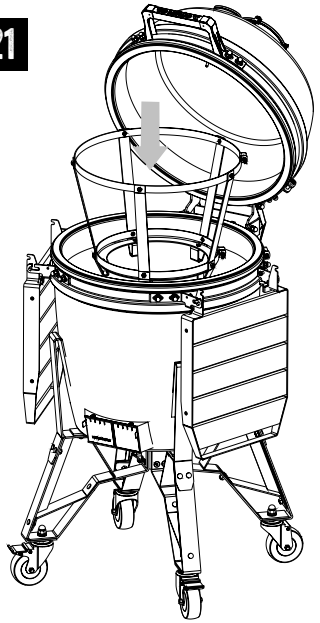

22

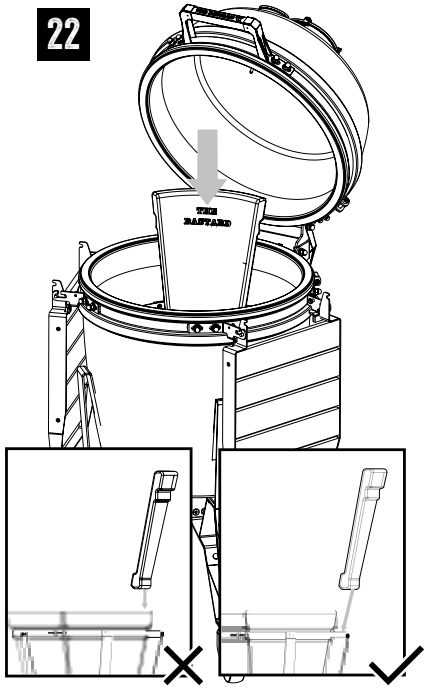

23

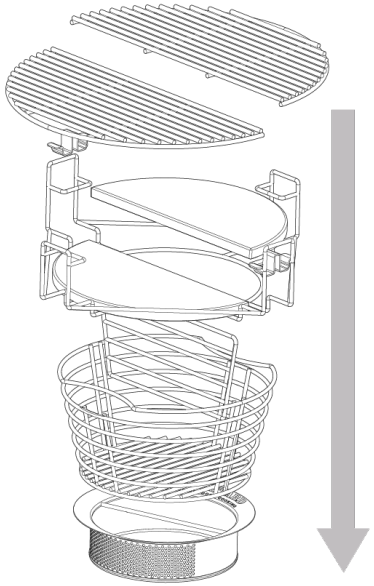

THE BASTARD

CHARACTER. SI. ALL.

THEBASTARD.COM